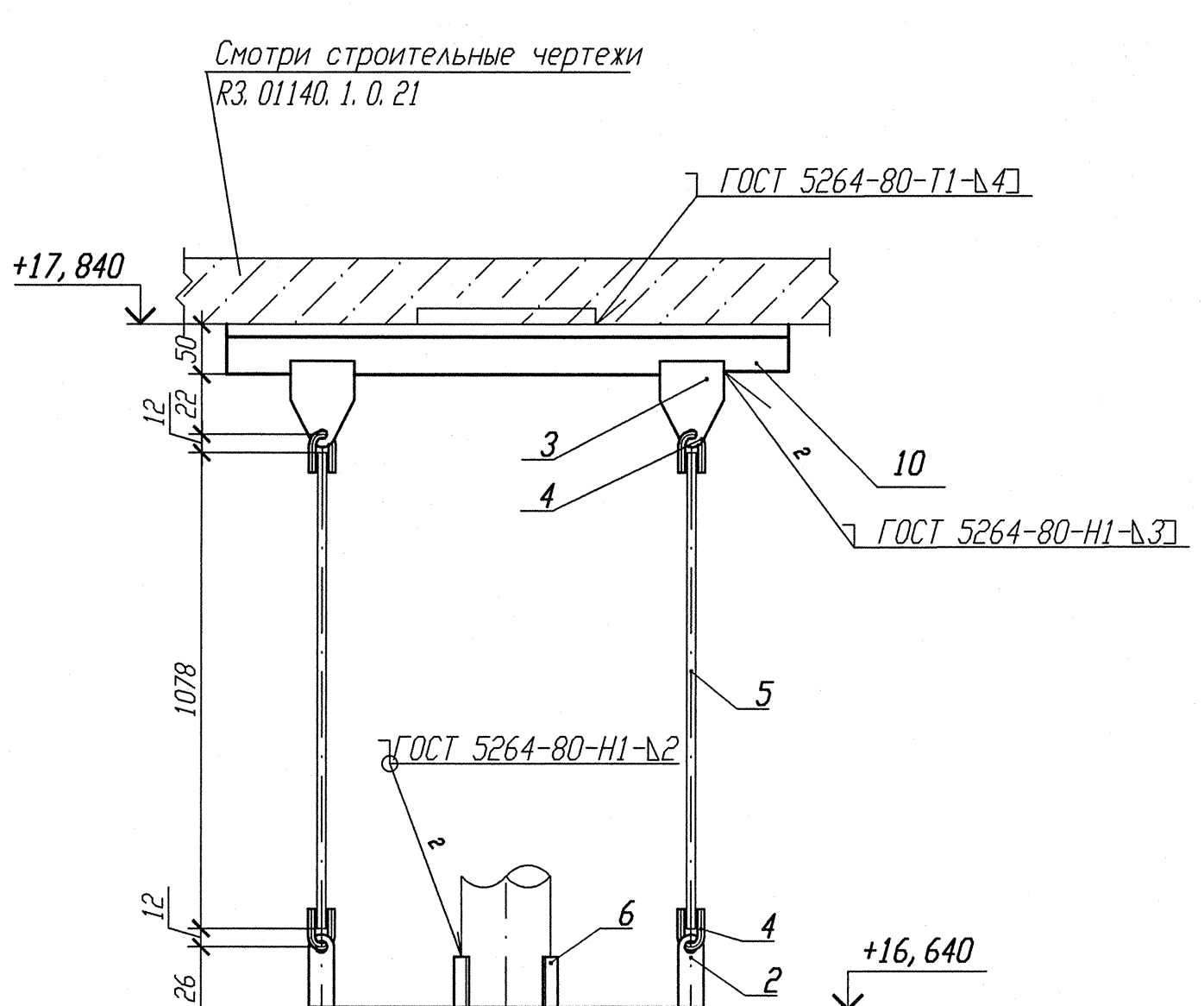

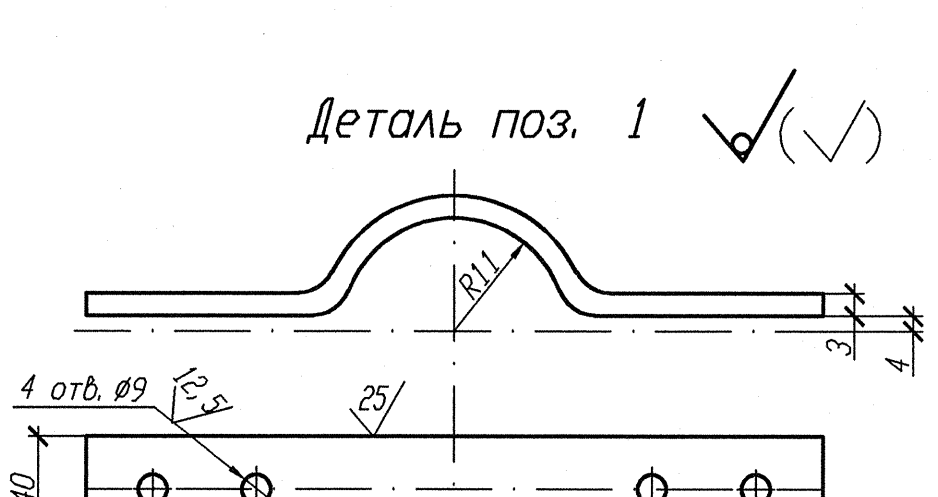

Номер опоры	3TV10Y427	3TV10Y428
Нагрузка на опору Pz(кН)	0, 062	0, 064
Отметка опоры	+16, 640	+16, 640

1 Привязку опоры смотри изометрический чертеж 3TV11Z19, 3TV11Z26.
2 Сварку производить по ГОСТ 5264-80.
3 Отметка трубопровода подлежит уточнению в соответствии с уклоном трубопровода.
4 Максимальная нагрузка на опору Р дана с учетом сейсмического воздействия.
5 Спецификация составлена на одну опору.
6 Изготовить два комплекта.
7 Сварку тяги с ушком производить по Л8-522. 000 СБ.

Спецификация деталей

Поз.	Обозначение	Наименование	Кол.	Материал	Масса, кг ед.	Масса, кг общ.	Примечание
1	БК-1998783	Полухомут 3х40х275	2	Лист Б-ПН-О-3 ГОСТ 19903-74 08Х18Н9-4-ПУ-Ст3сп-сб ГОСТ 16523-97	0, 26	0, 52	
2	Л8-522. 001	Серьга	2	Б-ПН-О-6 ГОСТ 19903-74 Лист Ст3сп3-сб ГОСТ 14637-89	0, 05	0, 1	
3	Л8-522. 003	Проушина	2	Б-ПН-О-6 ГОСТ 19903-74 Лист Ст3сп3-сб ГОСТ 14637-89	0, 08	0, 16	
4	Л8-522. 002	Ушко	4	В1-Т1-6 ГОСТ 2590-2006 Круг 20-2ТП-М1-Т0 ГОСТ 1050-88	0, 02	0, 08	
5	Л8-522. 004-24	Тяга гладкая	2	В1-Т1-6 ГОСТ 2590-2006 Круг 20-2ТП-М1-Т0 ГОСТ 1050-88	0, 26	0, 52	
6	Л8-508. 003-01	Накладка	2	Б-О-ПН-4 ГОСТ19903-74 Лист 12Х18Н10Т-МБг ГОСТ7350-77	0, 03	0, 06	
7	Л8-511. 002	Прокладка	1	Б-О-ПН-2 ГОСТ19903-74 Лист 12Х18Н10Т-ИМг ГОСТ5582-75	0, 02	0, 02	
8	ГОСТ 7798-70	Болт М8-6gх25. 56. 35	4	35 ГОСТ 1050-88	0, 0148	0, 0592	
9	ГОСТ 5915-70	Гайка М8-6Н. 8. 35	8	35 ГОСТ 1050-88	0, 0055	0, 044	
10	ГОСТ 8509-93	Уголок В- 50х50х5 l=400	2	Ст 3 пс 2-сб ГОСТ 535-2005	1, 508	3, 016	
	ГОСТ 2246-70	Проволока		СВ-04Х19Н11М3		-	
	ГОСТ 9467-75	Электроды		УОНИИ 13/45		-	
				Итого:		4, 579	

АРХИВНЫЙ ЭКЗЕМПЛЯР

Инв. N подл. R3. 03732. 1. 0. 13 Лист 227

Изм.	Кол. уч.	Лист	Nдок.	Подпись	Дата
Инж. Ск.		Случевская			12.02
Пров. инж. Ік.		Швабинский			12.02
Пров. вед. инж.		Махотина			12.02
Н. контр.		Краснояров			13.02

R3, TV10, 3095, 013, 03, 00, 145

Ростовская АЭС Блок 3

Редукторное отделение
Герметичная часть
Трубопроводы отбора проб
Рр больше 2.2 МПа

Стадия	Лист	Листов
Р		1

Подвеска простая 3TV10Y427, 3TV10Y428

ОАО "НИАЭП" 2013

Инв. N подл. | Подп. и дата | Взам. инв. N | R3. 03732. 1. 0. 13

Формат А4х3